

MT 105

- Cylindrisk konstruktion
- Monoblockkonstruktion
- Utan genomgående bultar
- Minimalt underhåll
- Längre livslängd

Modell		MT 105
Driftvikt	kg	110
Grävmaskinsvikt	t	1-3
Oljeflöde	l/min	20-35
Arbetstryck	bar	100-130
Slagfrekvens	slag/min	700-1530
Ø verktyg	mm	50
Verktygslängd	mm	530
Höjd utan fäste	mm	910

TABE

Since 1968

building solutions

1. Utan genomgående bultar.
2. Cylindrisk konstruktion med gjuten stomme av hög hårdhet.
3. Energiåtervinning, hybridteknik.
4. Tillval: system för undervattensarbete.
5. Smörjsystem.
6. Endast två rörliga delar.
7. Brett verktygsutbud för olika behov.

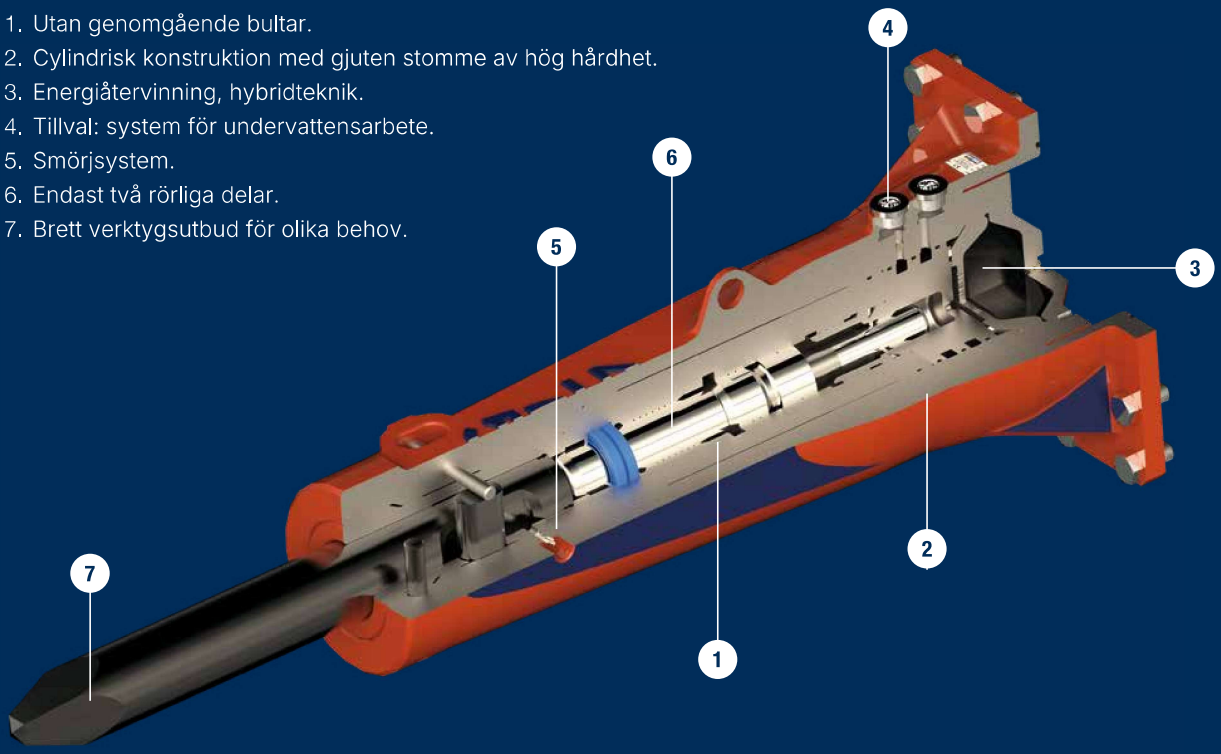

Lösningar
för varje användning

SPETSMEJSEL



FLATMEJSEL



KONISK SPETS



TRUBBIG MEJSEL



BRED MEJSEL



ELEFANTFOT



STOLPDRIVARE





DAMMSKYDDS-
RING

THOMI AB
+46725234747
info@thomiab.com